50 D 2 II

NSB - 2207 - 12

1974

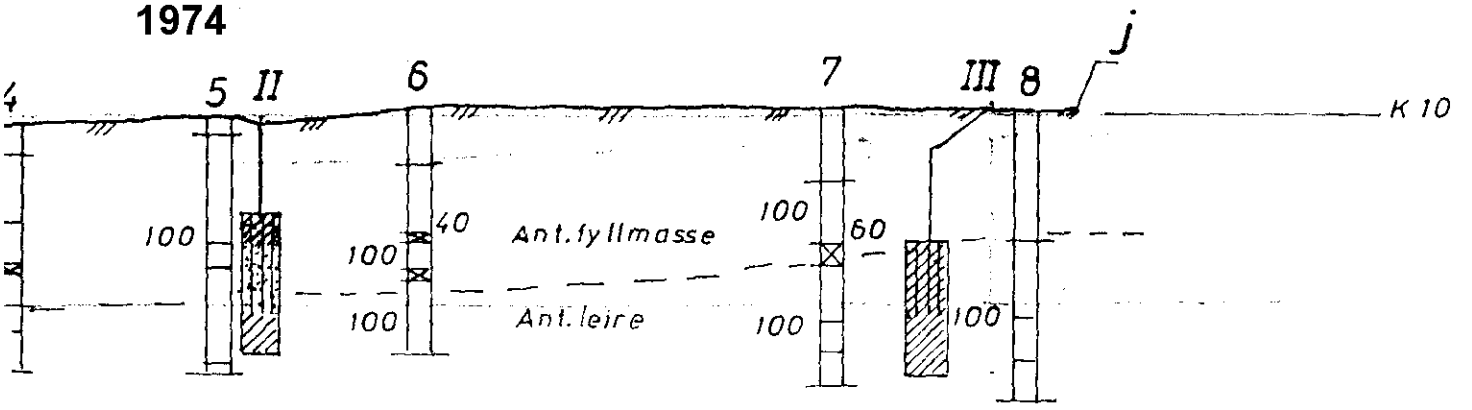

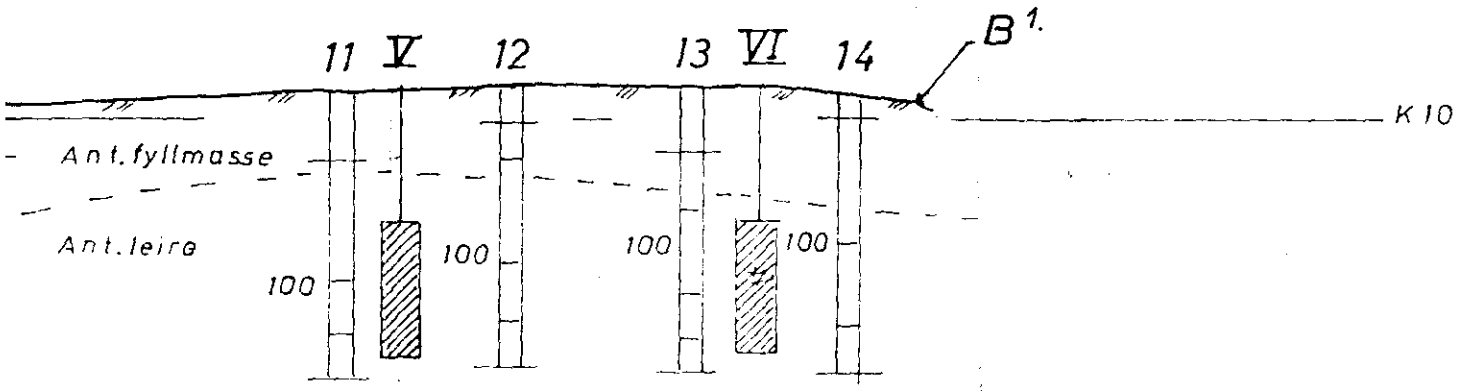

K.10

'asse

2075

Proveserie IV Provetaker NS13 Ø 40 mm

Dybde i m.	Materiale	Prøve	Vanninnhold % (20 40 60)	n %	γ t/m³	Skjærfasthet t/m² (1 2 3 4 5)	S_t	a_{na}
1								
2	FYLLMASSE							
3								
4	siltig			42	2.0	S = 11.6	4	1.4
5	LEIRE "			44	2.0	S = 6.3	3	1.2
6	"			42	2.0	S = 7.2	3	1.2
7				43	2.0	S = 6.4	3	1.1