339K

PROFIL A

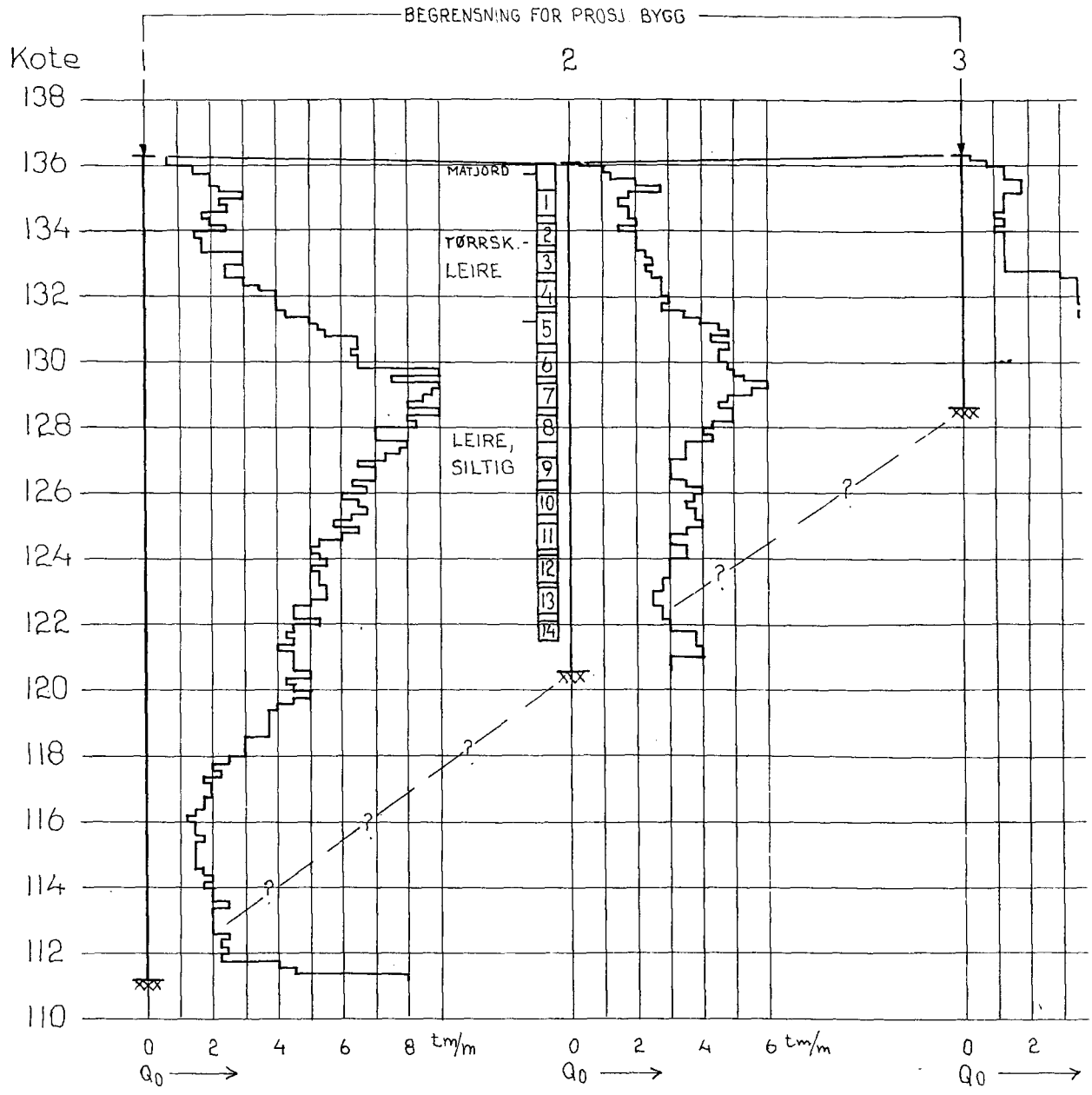
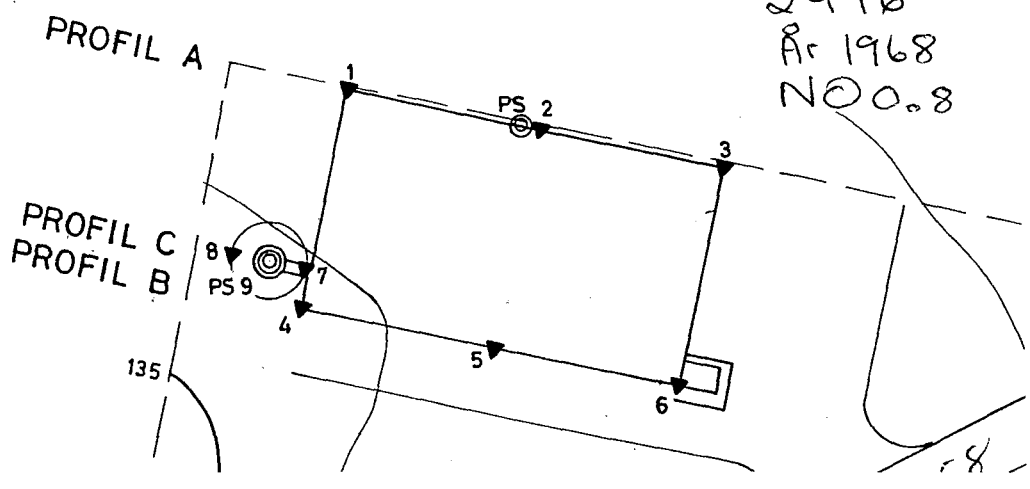
339K
Kjelsås
2496
Ar 1968
NØ 0.8