328 N

328 N

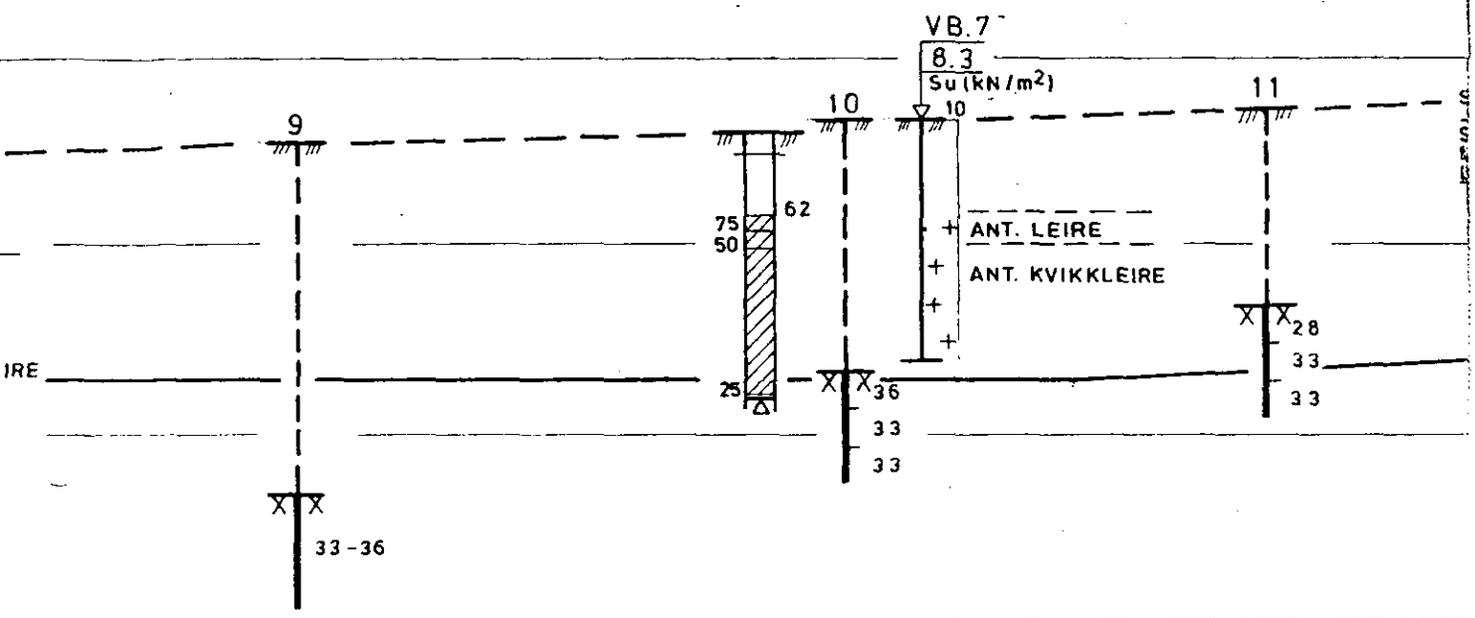

NOTEBY 18740
NORSK HYDRO

NV E1

(1982)

N
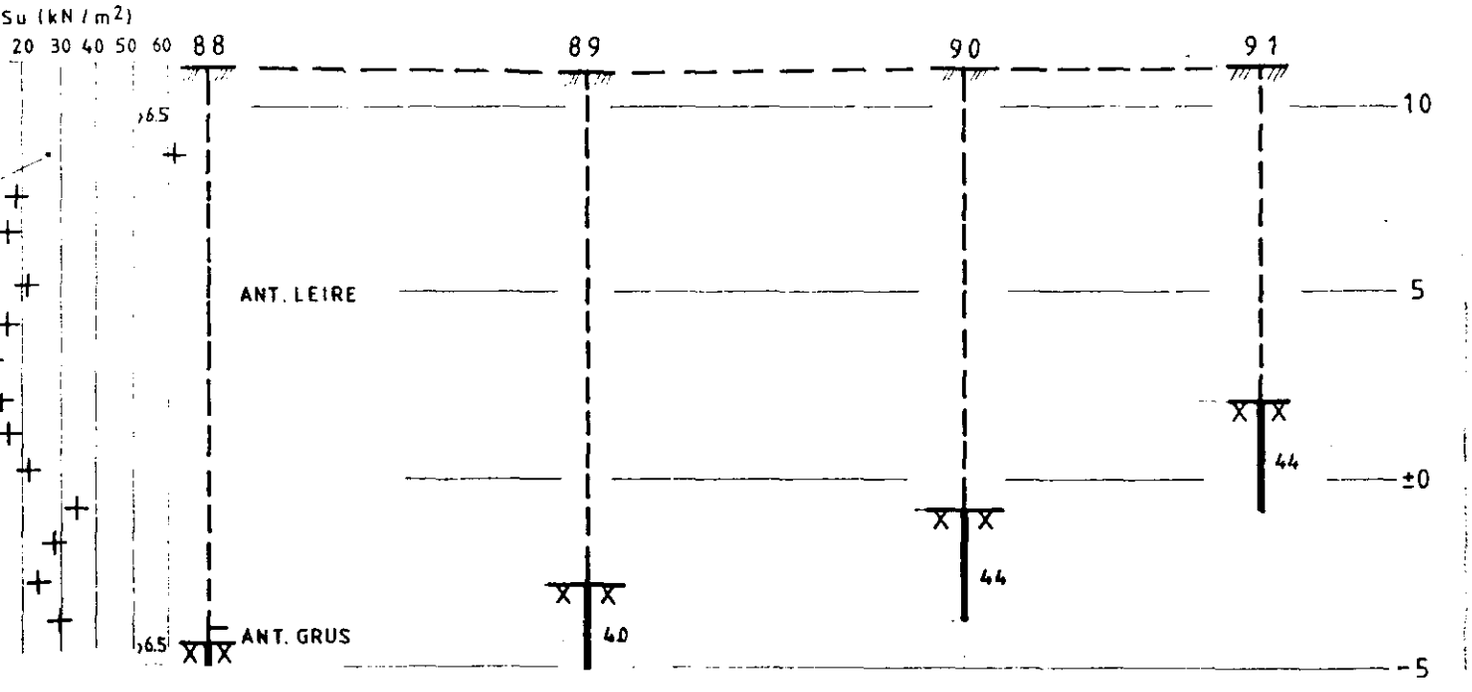
15